EPIC® MC Inserto Modular: RJ45

The mixed assembly guarantees high flexibility. For applications in machine and plant engineering, for robotics and slide-in technology.

O módulo de alta corrente possui 4 contatos de energia e 8 contatos de dados e pode ser utilizado na engenharia mecânica e industrial e em sistemas de controle.

Info
CAT.5-Performance

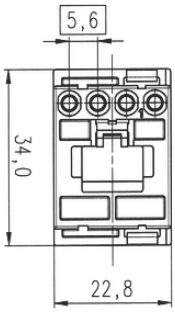

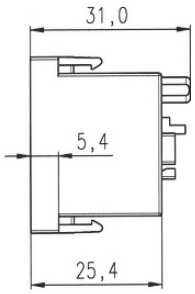

Componentes de automação complementares da LAPP

Engenharia de máquinas e instalações

Energia Eólica

Vantagens
A mistura de diferentes funções em um único plugue permite uma grande flexibilidade
Montagem de conectores individuais, adequados para diferentes aplicações

Âmbitos de aplicação
Engenharia industrial
Engenharia de controle

Dados técnicos

Classificação ETIM 5:	ETIM 5.0 Class-ID: EC002641 Descrição de Classe ETIM 5.0: Conector modular (conector industrial)
Classificação ETIM 6:	ID da classe ETIM 6.0: EC002641 Descrição da classe ETIM 6.0: Conector modular (conectores industriais)
Tensão nominal em V:	máx. 600V / máx. 125V
Corrente nominal em A:	máx. 10 A / máx. 1,5 A
Pollution degree:	3

Última atualização (25.12.2023)
©2023 Lapp Group - all rights reserved.
Gestão de Produtos http://lappbrasil.lappgroup.com
Você pode encontrar os dados técnicos atuais na folha de dados correspondente.
PN 0456 / 02_03.16

EPIC® MC Inserto Modular: RJ45

Contatos:	Liga de cobre banhado a ouro
Números de contatos:	4 energia + 8 dados
Terminação do cabo:	Potência: terminal de crimpagem: 0,14 - 2,5 mm^2, dados: IDC/terminal de perfuração: Cat5, AWG 24-26
Ciclos de operação mecânica:	100
Faixa de temperatura:	-20 °C ... +85 °C

Observação
As imagens e gráficos demonstradas não são reprodução fiel do produto, são meramente ilustrativos
Os preços são preços líquidos sem IVA e sobretaxas. Venda apenas para clientes empresariais.

Última atualização (25.12.2023)
©2023 Lapp Group - all rights reserved.
Gestão de Produtos http://lappbrasil.lappgroup.com
Você pode encontrar os dados técnicos atuais na folha de dados correspondente.
PN 0456 / 02_03.16

EPIC® MC Inserto Modular: RJ45

Código do Produto	Descrição do artigo	Tipo de contato	Número de contatos operacionais	Slots	Peça/emb.
Módulo: RJ 45 (ocupa 2 slots na estrutura)					
10344300	MCS 8 RJ45	Macho	4 + 8 + PE	2	5
10345300	MCB 8 RJ45	Fêmea	4 + 8 + PE	2	5

Última atualização (25.12.2023)
©2023 Lapp Group - all rights reserved.
Gestão de Produtos http://lappbrasil.lappgroup.com
Você pode encontrar os dados técnicos atuais na folha de dados correspondente.
PN 0456 / 02_03.16

EPIC® MC Inserto Modular: RJ45

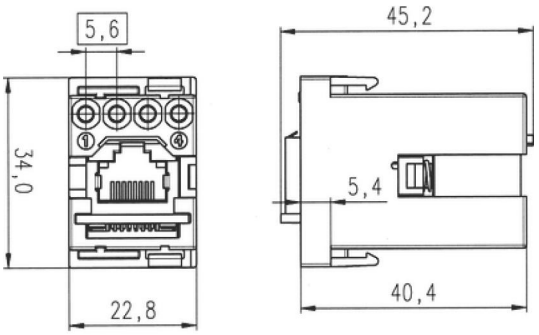

©2023 Lapp Group - all rights reserved.