SKINTOP® INOX SC

SKINTOP® INOX EMC, prensa-cabos de aço inoxidável resistente à corrosão com superfícies lisas, design compacto, resistente à água do mar

Info

Versão em aço inoxidável com design compacto
Ótima proteção IEC

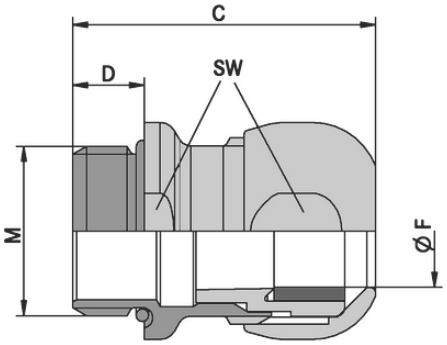

Alimento e Bebidas

Adequado para uso externo

Boa resistência química

Escala de aperto mais ampla

Livre de halogênio

Resistência mecânica

Interferência de sinais

Resistente a temperatura

Vantagens

Superfícies lisas - sem arestas
Design compacto

Última atualização (24.04.2024)
©2024 Lapp Group - all rights reserved.
Gestão de Produtos http://lappbrasil.lappgroup.com
Você pode encontrar os dados técnicos atuais na folha de dados correspondente.
PN 0456 / 02_03.16

SKINTOP® INOX SC

Escalas de aperto amplas e variáveis
Contato de proteção de baixa resistência, ótima proteção EMC
Mola de contato EMC flexível, de alta condutividade, permitindo uma instalação fácil de vários diâmetros de tela

Âmbitos de aplicação

Para o aterramento do entrançado blindado de cobre compatível com EMC
Indústria farmacêutica
Indústria alimentícia (zona livre de produtos, zona de respingos)
Para aplicações onshore e offshore
Indústria de engarrafamento e cervejarias

Referências às normas / Aprovações

DIN EN ISO 14159
Security of machinery – Hygienic requirements for the design of machinery
DIN EN 1672-2
Diretriz para o projeto de máquinas
ECOLAB®
Padrão da indústria no campo da limpeza profissional e desinfecção
NSF/ANSI 169Critérios de concepção de máquinas, dispositivos e componentes higiênicos

Projeto do produto

Rosca de conexão métrica de acordo com DIN EN 60423
Base para especificações técnicas DIN IEC 62444

Observação

Para carcaças pintadas, anodizadas ou com pintura eletrostática, você poderá requisitar nossa contraporca SKINDICHT® SM-PE-M com ligação equipotencial à terra para um melhor contato

Dados técnicos

Classificação ETIM 5:	ETIM 5.0 Class-ID: EC000441 Descrição de classe ETIM 5.0: Prensa-cabo rosqueado
Classificação ETIM 6:	ID da classe ETIM 6.0: EC000441 Descrição da classe ETIM 6.0: Prensa-cabos
Atenção:	Para dimensões de montagem e torques de aperto ver o folheto explicativo
Material:	Body: stainless steel V4A (1.4404 / 316L) Insert: polyamide Sealing: silicone O-Ring: silicone Livre de halogênio
Tipo de proteção:	IP 68 - 10 bar (M12 - M20) IP 68 - 5 bar (M25 - M50) IP 69 NEMA Type 1, 2, 4x, 6, 12
Faixa de temperatura:	-40°C a +100°C

Observação

As imagens e gráficos demonstradas não são reprodução fiel do produto, são meramente ilustrativos

Última atualização (24.04.2024)
©2024 Lapp Group - all rights reserved.
Gestão de Produtos http://lappbrasil.lappgroup.com
Você pode encontrar os dados técnicos atuais na folha de dados correspondente.
PN 0456 / 02_03.16

SKINTOP® INOX SC

Os preços são preços líquidos sem IVA e sobretaxas. Venda apenas para clientes empresariais.

©2024 Lapp Group - all rights reserved.

SKINTOP® INOX SC

Código do Produto	Descrição do Produto / Tamanho	Ø F mm	SW wrench size mm	Comprimento total C mm	Thread length D mm	Peça/emb.
SKINTOP® INOX SC						
53806720	M 12 x 1,5	4 - 7	16	29.3	6,5	5
53806722	M 16 x 1,5	6 - 10	20	32.4	7	5
53806724	M 20 x 1,5	7 - 13	24	35.5	8	5
53806726	M 25 x 1,5	9 - 17	29	39.2	8	5
53806728	M 32 x 1,5	11 - 21	36	44.6	9	5
53806731	M 40 x 1,5	19 - 28	45	51.2	9	5
53806732	M 50 x 1,5	27 - 35	54	56.2	10	5

Última atualização (24.04.2024)
©2024 Lapp Group - all rights reserved.
Gestão de Produtos http://lappbrasil.lappgroup.com
Você pode encontrar os dados técnicos atuais na folha de dados correspondente.
PN 0456 / 02_03.16