SKINDICHT® KW-M

SKINDICHT® KW-M, prensa-cabos métrico angular de poliamida reforçada com fibra de vidro para diminuir a altura, espaço e peso da instalação

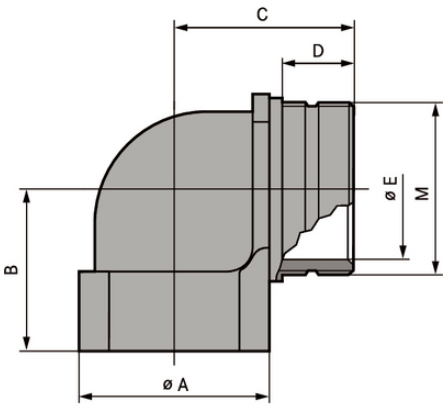

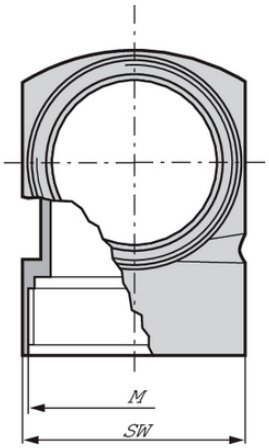

Baixo peso

Necessidade de espaço

Conector com carcaça padrão

Vantagens
Utilização com economia de espaço e peso graças ao fino diâmetro do cabo
Diminuição da altura da instalação

Âmbitos de aplicação
Os prensa-cabos em ângulo são usados nos locais em que os cabos têm de passar paralelamente à parede da carcaça.
Aplicações de luz e som
Fabricação de Cabine de controle

Projeto do produto
Rosca de conexão métrica de acordo com DIN EN 60423
Base para especificações técnicas DIN IEC 62444

Observação
Para O-rings adequados, ver SKINDICHT®O-ring NBR
SKINDICHT® KW-M pode ser combinado com qualquer prensa-cabos, em particular com SKINTOP® ST-M
Contraporca a ser usada GMP-GL-M SKINTOP®

Dados técnicos
Classificação ETIM 5: ETIM 5.0 Class-ID: EC000441

Última atualização (23.04.2024)
©2024 Lapp Group - all rights reserved.
Gestão de Produtos http://lappbrasil.lappgroup.com
Você pode encontrar os dados técnicos atuais na folha de dados correspondente.
PN 0456 / 02_03.16

SKINDICHT® KW-M

	Descrição de classe ETIM 5.0: Prensa-cabo rosqueado
Classificação ETIM 6:	ID da classe ETIM 6.0: EC000441 Descrição da classe ETIM 6.0: Prensa-cabos
Cor de fornecimento:	RAL 7001, cinza prateado
Material:	Poliamida, reforçada com fibra de vidro
Tipo de proteção:	IP 55
Faixa de temperatura:	-20°C até +80°C

Observação
As imagens e gráficos demonstradas não são reprodução fiel do produto, são meramente ilustrativos
Os preços são preços líquidos sem IVA e sobretaxas. Venda apenas para clientes empresariais.

©2024 Lapp Group - all rights reserved.

SKINDICHT® KW-M

Código do Produto	Descrição do Produto / Tamanho	A (mm)	L em mm	Ø E mm	SW wrench size mm	Comprimento total C mm	Thread length D mm	Peça/emb.
SKINDICHT® KW-M								
52106210	M 16 x 1,5	19	21,5	11	19	24.0	13	25
52106220	M 20 x 1,5	25	24,5	15	25	29.5	15	25
52106230	M 25 x 1,5	30	28	20	30	33.5	16	25
52106240	M 32 x 1,5	36	31,5	26	36	38.0	17	10

Última atualização (23.04.2024)
©2024 Lapp Group - all rights reserved.
Gestão de Produtos http://lappbrasil.lappgroup.com
Você pode encontrar os dados técnicos atuais na folha de dados correspondente.
PN 0456 / 02_03.16