SKINTOP® MS-HF-M GRIP

SKINTOP® MS-HF-M GRIP, halogen-free saddle-clamp strain relief cable gland for harsh application conditions

Info

Inserto do cabo para aplicações em ferrovias
Hazard Level: HL 3

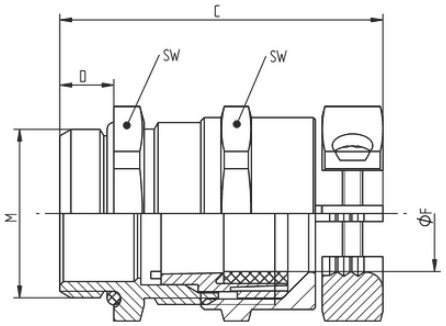

Trilho

Retardante de chama

Livre de halogênio

Excelente alívio de tensão

Segurança

Vantagens

Livre de halogênio e retardante de chama
Proteção confiável contra dobra e flexão
Elevada proteção da fiação
Para elevado esforço mecânico

Âmbitos de aplicação

Saddle clamp strain relief gland for harsh application conditions
Equipamento móvel
Máquinas e sistemas nos locais de construção
Construção de guindastes e sistemas de transporte de cargas
Engenharia industrial

Última atualização (28.04.2024)
©2024 Lapp Group - all rights reserved.
Gestão de Produtos http://lappbrasil.lappgroup.com
Você pode encontrar os dados técnicos atuais na folha de dados correspondente.
PN 0456 / 02_03.16

SKINTOP® MS-HF-M GRIP

Referências às normas / Aprovações
DIN EN 45545-2 (HL3)
DIN EN 45545-3 (E30)

Projeto do produto
Rosca de conexão métrica de acordo com DIN EN 60423
Base para especificações técnicas DIN IEC 62444

Dados técnicos

Classificação ETIM 5:	ETIM 5.0 Class-ID: EC000441 Descrição de classe ETIM 5.0: Prensa-cabo rosqueado
Classificação ETIM 6:	ID da classe ETIM 6.0: EC000441 Descrição da classe ETIM 6.0: Prensa-cabos
Atenção:	Para dimensões de montagem e torques de aperto ver o folheto explicativo
Material:	Corpo: Latão niquelado Inserto: Poliamida livre de halogênio de acordo com UL 94 V0 Vedação: Elastômero especial O-Ring: Elastômero especial
Tipo de proteção:	IP 68 - 5 bar
Faixa de temperatura:	Dynamic: -25°C up to +100°C Estático: -40°C até +100°C

Observação
As imagens e gráficos demonstradas não são reprodução fiel do produto, são meramente ilustrativos
Os preços são preços líquidos sem IVA e sobretaxas. Venda apenas para clientes empresariais.

©2024 Lapp Group - all rights reserved.

SKINTOP® MS-HF-M GRIP

Código do Produto	Descrição do Produto / Tamanho	Ø F mm	SW wrench size mm	Comprimento total C mm	Thread length D mm	Peça/emb.
53112551	M 16 x 1,5	4,5 - 10	20	41.0	7	25
53112552	M 20 x 1,5	7 - 13	24	46.0	8	25
53112553	M 25 x 1,5	9 - 17	29	48.5	8	25
53112554	M 32 x 1,5	11 - 21	36	56.6	9	25

Última atualização (28.04.2024)
©2024 Lapp Group - all rights reserved.
Gestão de Produtos http://lappbrasil.lappgroup.com
Você pode encontrar os dados técnicos atuais na folha de dados correspondente.
PN 0456 / 02_03.16