SKINTOP® BRUSH ADD-ON

SKINTOP® BRUSH ADD-ON, complemento EMC simples com arestas de corte e contato de proteção de grande escala visível, desmontagem fácil

Info

Complemento EMC inovador para prensacabos de poliamida SKINTOP® ST(R)-M.
A primeira contraporca EMC ativa patenteada do mundo!

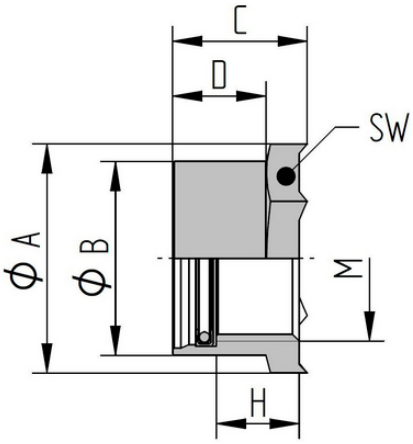

Segurança

Tensão

Interferência de sinais

Resistente a temperatura

Vantagens

Otimizado, 360º de tela de contato de baixa resitência
As arestas de corte ultrapassam pintura de isolação de carcaças e quadros de distribuição, garantindo um excelente contato EMC
Desmontagem fácil
Tela de contato visível e em grande escala
Fácil e seguro

Âmbitos de aplicação

Para o aterramento do entrançado blindado de cobre compatível com EMC
Para contato EMC através de perfurações
Fabricação de Cabine de controle
Sistemas de automação
Sistemas de condução e transporte

Última atualização (24.04.2024)
©2024 Lapp Group - all rights reserved.
Gestão de Produtos http://lappbrasil.lappgroup.com
Você pode encontrar os dados técnicos atuais na folha de dados correspondente.
PN 0456 / 02_03.16

SKINTOP® BRUSH ADD-ON

Projeto do produto

Rosca de conexão métrica de acordo com DIN EN 60423
Base para especificações técnicas DIN IEC 62444

Dados técnicos

Classificação ETIM 5:	ETIM 5.0 Class-ID: EC000441 Descrição de classe ETIM 5.0: Prensa-cabo rosqueado
Classificação ETIM 6:	ID da classe ETIM 6.0: EC000441 Descrição da classe ETIM 6.0: Prensa-cabos
Atenção:	Para dimensões de montagem e torques de aperto ver apêndice T21 Aplicar SKINTOP® ST-M torques
Material:	Corpo: latão niquelado escova EMC: latão
Faixa de temperatura:	-70°C to +200°C

Observação

As imagens e gráficos demonstradas não são reprodução fiel do produto, são meramente ilustrativos
Os preços são preços líquidos sem IVA e sobretaxas. Venda apenas para clientes empresariais.

Última atualização (24.04.2024)
©2024 Lapp Group - all rights reserved.
Gestão de Produtos http://lappbrasil.lappgroup.com
Você pode encontrar os dados técnicos atuais na folha de dados correspondente.
PN 0456 / 02_03.16

SKINTOP® BRUSH ADD-ON

Código do Produto	Descrição do Produto / Tamanho	Ø mínimo acima do entrançado em mm	SW wrench size mm	Thread length D mm	Peça/emb.
54110839	M 12 x 1,5	4	24	10	25
54110840	M 16 x 1,5	4	24	10	25
54110841	M 20 x 1,5	4	24	10	10
54110842	M 25 x 1,5	5	30	10	10
54110843	M 32 x 1,5	6	39	12	10
54110844	M 40 x 1,5	10	47	12	5
54110845	M 50 x 1,5	12	56	12	5
54110846	M 63 x 1,5	16	66	12	1

Última atualização (24.04.2024)
©2024 Lapp Group - all rights reserved.
Gestão de Produtos http://lappbrasil.lappgroup.com
Você pode encontrar os dados técnicos atuais na folha de dados correspondente.
PN 0456 / 02_03.16

SKINTOP® BRUSH ADD-ON

Última atualização (24.04.2024)
©2024 Lapp Group - all rights reserved.
Gestão de Produtos http://lappbrasil.lappgroup.com
Você pode encontrar os dados técnicos atuais na folha de dados correspondente.
PN 0456 / 02_03.16