SKINDICHT® SHZ

SKINDICHT® SHZ, robust PG nickel-plated brass cable gland with incised sealing ring for large cable diameters, high strain relief

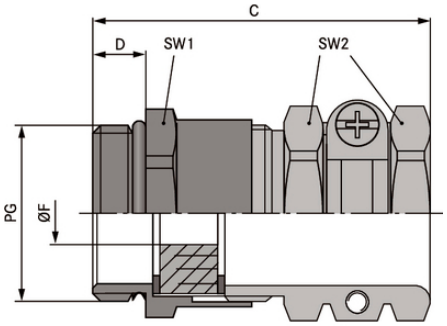

Excelente alívio de tensão

Robusto

Vantagens
Com anel de vedação com chanfro para o ajuste a diversos diâmetros de cabo
Elevada proteção da fiação
Robusto
Para cabos com diâmetro externo grande

Âmbitos de aplicação
Prensa-cabos compacto em latão para o proteção da fiação, sólido, para cabos com seção transversal grande

Projeto do produto
Rosca de conexão PG

Observação
O SKINDICHT® SHZ-XL é similar ao SKINDICHT® SHZ, mas tem rosca de conexão longa para paredes grossas
Para acessórios adicionais, ver o SKINDICHT® EV
Contraporca a ser usada SM SKINDICHT®

Dados técnicos

Classificação ETIM 5:	ETIM 5.0 Class-ID: EC000441 Descrição de classe ETIM 5.0: Prensa-cabo rosqueado
Classificação ETIM 6:	ID da classe ETIM 6.0: EC000441 Descrição da classe ETIM 6.0: Prensa-cabos
Atenção:	Dimensões de montagem

Última atualização (14.05.2024)
©2024 Lapp Group - all rights reserved.
Gestão de Produtos http://lappbrasil.lappgroup.com
Você pode encontrar os dados técnicos atuais na folha de dados correspondente.
PN 0456 / 02_03.16

SKINDICHT® SHZ

	ver Apêndice T21
Material:	Corpo: latão niquelado Anel de vedação: CR O-Ring: NBR
Tipo de proteção:	IP 55
Faixa de temperatura:	-20°C até +80°C

Observação
As imagens e gráficos demonstradas não são reprodução fiel do produto, são meramente ilustrativos
Os preços são preços líquidos sem IVA e sobretaxas. Venda apenas para clientes empresariais.

©2024 Lapp Group - all rights reserved.

SKINDICHT® SHZ

Código do Produto	Descrição do Produto / Tamanho	Ø F mm	Dimensões de montagem máx. em mm	Tam.chave1/2 mm	Comprimento total C mm	Thread length D mm	Peça/emb.
SKINDICHT® SHZ							
52005590	PG 7	5 - 5	21	14.0 / 15.0	30.0	5	50
52005600	PG 9	5 - 8	25	17.0 / 17.0	34.0	6	50
52000930	PG 11	7 - 10	28	20.0 / 20.0	35.0	6	25
52000940	PG 13,5	7 - 13	32	22.0 / 22.0	40.0	6,5	25
52000950	PG 16	8 - 16	35	24.0 / 24.0	42.0	6,5	25
52000960	PG 21	11 - 20	46	30.0 / 30.0	47.0	7	25
52000970	PG 29	18 - 27	58	40.0 / 41.0	53.0	8	10
52000980	PG 36	24 - 35	70	50.0 / 50.0	61.0	9	10
52005610	PG 42	30 - 42,5	78	57.0 / 57.0	66.0	10	5
52005620	PG 48	36 - 47	86	64.0 / 64.0	68.0	10	5
SKINDICHT® SHZ-XL							
52023717	PG 9	5 - 8	25	17.0 / 17.0	43.0	10	50
52023718	PG 11	7 - 10	28	20.0 / 20.0	44.0	10	25
52023719	PG 13,5	7 - 13	32	22.0 / 22.0	48.5	10	25
52023720	PG 16	8 - 16	35	24.0 / 24.0	50.5	10	25
52024840	PG 21	11 - 20	46	30.0 / 30.0	55.0	11	25
52025530	PG 29	18 - 31	58	40.0 / 41.0	60.0	13	10
52023721	PG 36	24 - 35	70	50.0 / 50.0	67.0	13	10
52023722	PG 42	30 - 42,5	78	57.0 / 57.0	71.0	14	5
52023723	PG 48	36 - 47	86	64.0 / 64.0	73.0	14	5

Última atualização (14.05.2024)
©2024 Lapp Group - all rights reserved.
Gestão de Produtos http://lappbrasil.lappgroup.com
Você pode encontrar os dados técnicos atuais na folha de dados correspondente.
PN 0456 / 02_03.16