SKINDICHT® SVF

SKINDICHT® SVF, PG flat cable gland with automatically fitting lateral sealing lips and high mechanical stability

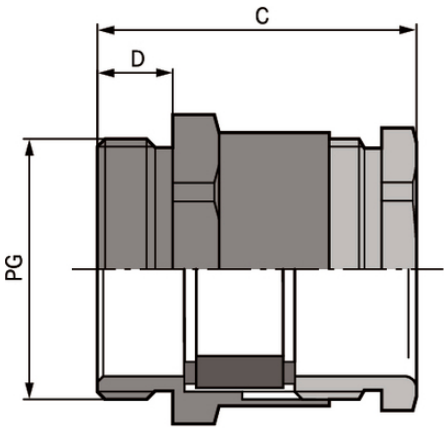

Escala de aperto mais ampla

Tempo de montagem

Excelente alívio de tensão

Robusto

Segurança

Vantagens
Alta capacidade de carga mecânica
A vedação lateral se ajusta automaticamente em torno de cabos de várias dimensões
Excelente protetor da fiação
A grande abertura livre permite o aperto de até dois cabos chatos

Âmbitos de aplicação
Para inserção de cabos planos
Meio de transporte
Bombas
Construção de elevadores
Fabricação de Cabine de controle

Projeto do produto
Rosca de conexão PG

Última atualização (27.04.2024)
©2024 Lapp Group - all rights reserved.
Gestão de Produtos http://lappbrasil.lappgroup.com
Você pode encontrar os dados técnicos atuais na folha de dados correspondente.
PN 0456 / 02_03.16

SKINDICHT® SVF

Observação
Para cabos ou fios chatos apropriados, ver ÖLFLEX® LIFT F para uso interno ou ÖLFLEX® CRANE F para uso externo
Contraporca a ser usada SM SKINDICHT®

Dados técnicos

Classificação ETIM 5:	ETIM 5.0 Class-ID: EC000441 Descrição de classe ETIM 5.0: Prensa-cabo rosqueado
Classificação ETIM 6:	ID da classe ETIM 6.0: EC000441 Descrição da classe ETIM 6.0: Prensa-cabos
Atenção:	Dimensões de montagem ver Apêndice T21
Sob pedido:	Disponível com rosca de conexão longa
Material:	Corpo: latão niquelado Inserto de vedação especial: CR
Tipo de proteção:	IP 54
Faixa de temperatura:	-20°C até +100°C

Observação
As imagens e gráficos demonstradas não são reprodução fiel do produto, são meramente ilustrativos
Os preços são preços líquidos sem IVA e sobretaxas. Venda apenas para clientes empresariais.

©2024 Lapp Group - all rights reserved.

SKINDICHT® SVF

Código do Produto	Descrição do Produto / Tamanho	Largura mín./máx. do cabo plano	Espessura mín./máx. do cabo em mm	Tam.chave1/2 mm	Comprimento total C mm	Thread length D mm	Peça/emb.
SKINDICHT® SVF							
52005480	PG 16	- - 16.0	- - 5.0	24.0 / 22.0	27.5	6,5	25
52005490	PG 21	9.0 / 21.0	3.0 - 8.0	30.0 / 28.0	30.0	7	25
52005500	PG 29	14.0 / 30.0	4.0 - 11.5	40.0 / 37.0	31.5	8	10
52005510	PG36	24.0 / 40.0	4.0 - 11.5	50.0 / 47.0	36.0	9	10
52005520	PG 42	29.0 / 45.0	5.0 - 12.0	57.0 / 54.0	40.0	10	5
52005530	PG 48	34.0 / 50.0	5.0 - 12.0	64.0 / 60.0	41.5	10	5

Última atualização (27.04.2024)
©2024 Lapp Group - all rights reserved.
Gestão de Produtos http://lappbrasil.lappgroup.com
Você pode encontrar os dados técnicos atuais na folha de dados correspondente.
PN 0456 / 02_03.16