SKINTOP® ST-HF-M

Conexão de cabos de plástico livre de halogênio

SKINTOP® ST-HF-M, prensa-cabos métrico de plástico sem halogênio, extremamente retardante de chama e auto extinguível, máxima confiabilidade

Info

Inserto do cabo para aplicações em ferrovias
Hazard Level: HL 3

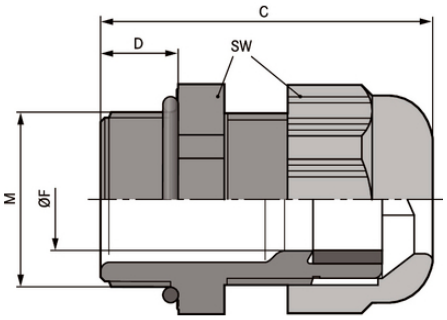

Trilho

Boa resistência química

Retardante de chama

Escala de aperto mais ampla

Livre de halogênio

Variedade de certificações de aprovação

Vantagens

Máxima segurança de funcionamento
Altamente retardante de chama de acordo com a especificação UL 94 V0
Completamente livre de halogênio (inclusive material de vedação)
Auto-extinguível, sem gotejamento
Proteção permanente contra vibração

Última atualização (26.04.2024)
©2024 Lapp Group - all rights reserved.
Gestão de Produtos http://lappbrasil.lappgroup.com
Você pode encontrar os dados técnicos atuais na folha de dados correspondente.
PN 0456 / 02_03.16

SKINTOP® ST-HF-M

Âmbitos de aplicação
Metrôs e trens
Sempre que a proteção de pessoas e bens materiais for prioritária
Edifícios públicos
Sistemas de ventilação
Construção de túneis

Referências às normas / Aprovações
DIN EN 45545-2 (HL3)
Ensaio do fio incandescente de acordo com EN 60695-2-1/1 +960 °C

Projeto do produto
Rosca de conexão métrica de acordo com DIN EN 60423
Base para especificações técnicas DIN IEC 62444

Dados técnicos

Classificação ETIM 5:	ETIM 5.0 Class-ID: EC000441 Descrição de classe ETIM 5.0: Prensa-cabo rosqueado
Classificação ETIM 6:	ID da classe ETIM 6.0: EC000441 Descrição da classe ETIM 6.0: Prensa-cabos
Atenção:	Para dimensões de montagem e torques de aperto ver apêndice T21
Cor de fornecimento:	RAL 7035 cinza claro Black (RAL 9005), UV-resistant
Material:	Corpo: Poliamida Vedação: Elastômero especial O-Ring: Elastômero especial
Tipo de proteção:	IP 68 - 5 bar
Faixa de temperatura:	Estático: -40 °C a +100°C Dinâmico: -20°C até +100°C

Observação
As imagens e gráficos demonstradas não são reprodução fiel do produto, são meramente ilustrativos
Os preços são preços líquidos sem IVA e sobretaxas. Venda apenas para clientes empresariais.

©2024 Lapp Group - all rights reserved.

SKINTOP® ST-HF-M

Código do Produto	Descrição do Produto / Tamanho	Ø F mm	SW wrench size mm	Comprimento total C mm	Thread length D mm	Peça/emb.
ST-HF-M cinza claro SKINTOP®						
53111407	M 12 x 1,5	4 - 5,5	15	30.0	8	100
53111417	M 16 x 1,5	4,5 - 9	19	34.0	8	100
53111427	M 20 x 1,5	7 - 13	25	37.0	9	100
53111437	M 25 x 1,5	9 - 17	30	40.0	10	50
53111447	M 32 x 1,5	11 - 21	36	47.0	10	25
53111457	M 40 x 1,5	19 - 28	46	52.0	10	10
53111467	M 50 x 1,5	27 - 35	55	62.0	12	5
53111477	M 63 x 1,5	34 - 45	66	71.0	12	5
ST-HF-M preto SKINTOP®						
53111408	M 12 x 1,5	4 - 5,5	15	30.0	8	100
53111418	M 16 x 1,5	4,5 - 9	19	34.0	8	100
53111422	M 20 x 1,5	7 - 13	25	37.0	9	100
53111438	M 25 x 1,5	9 - 17	30	40.0	10	50
53111448	M 32 x 1,5	11 - 21	36	47.0	10	25
53111458	M 40 x 1,5	19 - 28	46	52.0	10	10
53111468	M 50 x 1,5	27 - 35	55	62.0	12	5
53111478	M 63 x 1,5	34 - 45	66	70.0	12	5

Última atualização (26.04.2024)
©2024 Lapp Group - all rights reserved.