SKINTOP® KR-M ATEX plus

SKINTOP® KR-M ATEX plus, metric plastic cable gland with high degree of protection and reducing seal insert, explosion proof

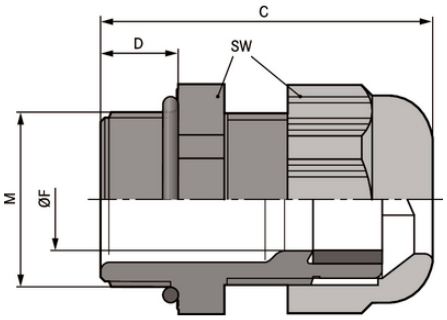

Óleo é gás

Resistência mecânica

Excelente alívio de tensão

Segurança

Variedade de certificações de aprovação

Vantagens
Elevado grau de proteção
Resistência a impactos a frio
Elevada proteção da fiação
Escalas de aperto amplas e variáveis
Proteção permanente contra vibração

Âmbitos de aplicação
With reducing seal insert, to seal cables with smaller outer diameters

Projeto do produto
Rosca de conexão métrica de acordo com DIN EN 60423
Base para especificações técnicas DIN IEC 62444

Dados técnicos

Última atualização (26.04.2024)
©2024 Lapp Group - all rights reserved.
Gestão de Produtos http://lappbrasil.lappgroup.com
Você pode encontrar os dados técnicos atuais na folha de dados correspondente.
PN 0456 / 02_03.16

SKINTOP® KR-M ATEX plus

Classificação ETIM 5:	ETIM 5.0 Class-ID: EC000441 Descrição de classe ETIM 5.0: Prensa-cabo rosqueado
Classificação ETIM 6:	ID da classe ETIM 6.0: EC000441 Descrição da classe ETIM 6.0: Prensa-cabos
Atenção:	Para dimensões de montagem e torques de aperto ver o folheto explicativo
Certificações:	CE 0637 Ex II 2G Ex eb IIC Ex II 1D Ex ta IIIC IECEx IBE 13.0027X
Cor de fornecimento:	Black (RAL 9005), UV-resistant
Material:	Corpo: poliamida especial Vedação: elastômero especial O-Ring: CR
Ensaios:	DIN EN 60079-0 DIN EN 60079-7 DIN EN 60079-31
Tipo de proteção:	IP 68 - 10 bar
Faixa de temperatura:	-20°C até +80°C

Observação
As imagens e gráficos demonstradas não são reprodução fiel do produto, são meramente ilustrativos
Os preços são preços líquidos sem IVA e sobretaxas. Venda apenas para clientes empresariais.

©2024 Lapp Group - all rights reserved.

SKINTOP® KR-M ATEX plus

Código do Produto	Descrição do Produto / Tamanho	Clamping range ØF mm	Rosca M	SW wrench size mm	Comprimento total C mm	Thread length D mm	Peça/emb.
SKINTOP® KR-M ATEX plus							
54115205	KR-M 12 ATEX plus	2 - 4	12 x 1,5	15	30	8	50
54115215	KR-M 16 ATEX plus	4 - 6	16 x 1,5	19	34	8	50
54115225	KR-M 20 ATEX plus	5 - 10	20 x 1,5	25	38	9	50
54115235	KR-M 25 ATEX plus	6 - 13	25 x 1,5	30	40	10	25
54115245	KR-M 32 ATEX plus	9 - 15	32 x 1,5	36	47	10	25
54115255	KR-M 40 ATEX plus	16 - 23	40 x 1,5	46	52	10	10
54115265	KR-M 50 ATEX plus	22 - 29	50 x 1,5	55	62	12	5
54115275	KR-M 63 ATEX plus	29 - 39	63 x 1,5	66	71	12	5

Última atualização (26.04.2024)
©2024 Lapp Group - all rights reserved.
Gestão de Produtos http://lappbrasil.lappgroup.com
Você pode encontrar os dados técnicos atuais na folha de dados correspondente.
PN 0456 / 02_03.16