Conectores de painel não-isolados

Non-insulated panel connectors made of brass (male, female, type T)

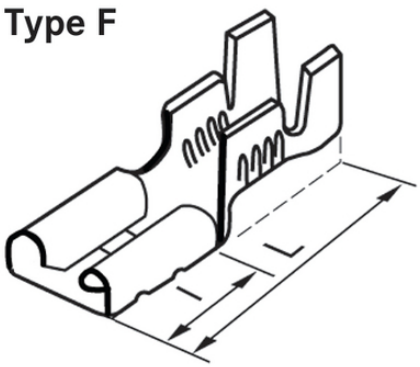

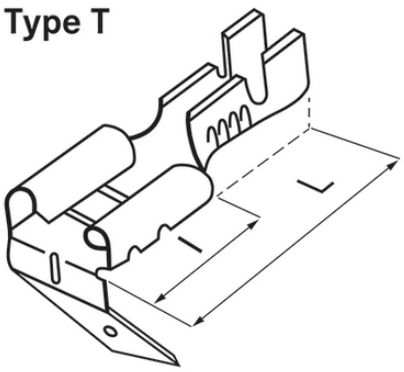

Vantagens

Para conexão elétrica de diversos itens
Máxima proteção contra corrosão devido latão estanhado eletroliticamente

Observação

A escolha da ferramenta adequada depende da secção transversal do condutor e da lâmina de ligação

Dados técnicos

Classificação ETIM 5:	ETIM 5.0 Class-ID: EC000516 Descrição da classe ETIM 5.0: Conexão redonda/plana
Classificação ETIM 6:	ID da classe ETIM 6.0: EC000516 Descrição da classe ETIM 6.0: Conexão redonda/plana
Material:	Latão estanhado
Faixa de temperatura:	Faixa em uso contínuo até +90°C

Observação

As imagens e gráficos demonstradas não são reprodução fiel do produto, são meramente ilustrativos
Os preços são preços líquidos sem IVA e sobretaxas. Venda apenas para clientes empresariais.

Última atualização (23.04.2024)
©2024 Lapp Group - all rights reserved.
Gestão de Produtos http://lappbrasil.lappgroup.com
Você pode encontrar os dados técnicos atuais na folha de dados correspondente.
PN 0456 / 02_03.16

Conectores de painel não-isolados

Código do Produto	Descrição do Produto	Para mm²	Certificação UL	Conexão para conectores de painel	l	L	Dispositivo de crimpagem adequado	Peça/emb.
Manga para conector de painel de acordo com DIN 46247								
63501060	L-BA 285 F	0.5 - 1	não	2,8 x 0,5	6	14	PEW 12.045	100
63501070	L-BA 288 F	0.5 - 1	não	2,8 x 0,8	5	12,7	PEW 12.045	100
63501080	L-BA 485 F	0.75 - 1.5	não	4,8 x 0,5	6,4	16	PEW 12.838	100
63501090	L-BA 488 F	0.75 - 1.5	não	4,8 x 0,8	6,4	16	PEW 12.838	100
63501120	L-BA 638 F	0.75 - 1.5	não	6,3 x 0,8	7,6	19	PEW 12.050	100
63501130	L-BB 638 F	1.5 - 2.5	não	6,3 x 0,8	7,6	19	PEW 12.050	100
63501140	L-BC 638 F	4 - 6	não	6,3 x 0,8	7,6	19	PEW 12.050	100
Manga para conector de painel com ramificação								
63501150	L-BA 638 T	0.5 - 1.5	não	6,3 x 0,8	8	20	PEW 12.050	100
Conectores de painel								
63501071	L-BA 288 M	0.5 - 1	não	2,8 x 0,8	5,5	13	PEW 12.045	100
63501520	L-BA 638 M	0.5 - 1	não	6,3 x 0,8	8	19	PEW 12.050	100
63501530	L-BB 638 M	1.5 - 2.5	não	6,3 x 0,8	8	19	PEW 12.050	100

Última atualização (23.04.2024)
©2024 Lapp Group - all rights reserved.

Conectores de painel não-isolados

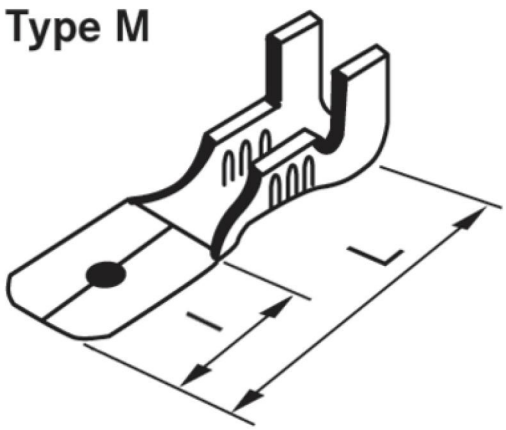

Última atualização (23.04.2024)
©2024 Lapp Group - all rights reserved.
Gestão de Produtos http://lappbrasil.lappgroup.com
Você pode encontrar os dados técnicos atuais na folha de dados correspondente.
PN 0456 / 02_03.16