EPIC® ULTRA H-B 10 TS QB

Carcaça de conector industrial robusta e confiável como variante CEM

Proteção EMC da carcaça do conector retangular EPIC®, resistente à corrosão, UL50E, Nema 250

Info
Proteção EMC
Resistente à corrosão
Made in Germany

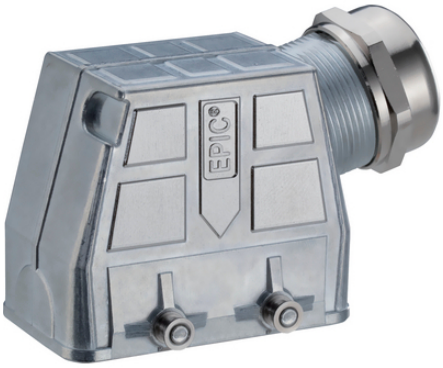

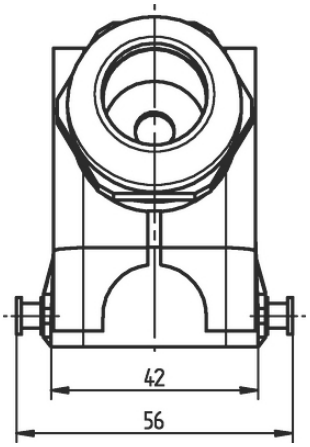

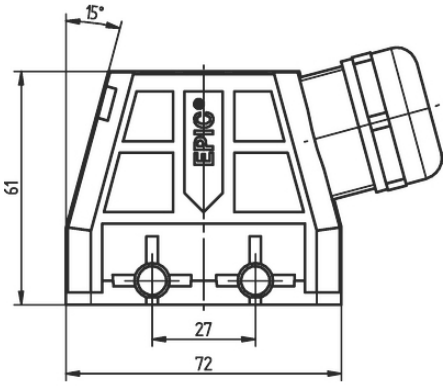

- Boa resistência química
- Escala de aperto mais ampla
- Tempo de montagem
- Excelente alívio de tensão
- Necessidade de espaço
- Robusto
- Prensa-cabos SKINTOP® integrado
- Conector com carcaça padrão

Última atualização (14.05.2024)
©2024 Lapp Group - all rights reserved.
Gestão de Produtos http://lappbrasil.lappgroup.com
Você pode encontrar os dados técnicos atuais na folha de dados correspondente.
PN 0456 / 02_03.16

EPIC® ULTRA H-B 10 TS QB

Interferência de sinais

A prova d'água

Vantagens
Ótima blindagem a 360 ° de baixa resistência
Uso universal devido à elevada resistência à corrosão e à elevada proteção contra influências ambientais.
Space-saving due to compact dimensions.
Mais rápido do que qualquer outro sistema comparável
Suporta esforços mecânicos elevados

Âmbitos de aplicação
Em ambientes críticos EMC
Para aplicações fixas e flexíveis no campo da construção de máquinas e instalações de energia eólica
Máquinas de construção
Construção de motores elétricos

Características do produto
As carcaças com BRUSH adicional são fornecidas com cabo de proteção BRUSH para cabos
Plugável com carcaças standard
Resistente à corrosão de acordo com DIN EN 6988
Ensaio de névoa salina de acordo com IEC 68-2-52 nível de intensidade 2
Ensaio de névoa salina em conformidade com a norma DIN EN ISO 9227, método NSS, período de teste de 480 horas

Dados técnicos

Classificação ETIM 5:	ETIM 5.0 Class-ID: EC000437 Descrição de Classe ETIM 5.0: Carcaça para conectores industriais
Classificação ETIM 6:	ID da classe ETIM 6.0: EC000437 Descrição da classe ETIM 6.0: Carcaça para conectores industriais
Material:	Carcaça: fundição de zinco niquelado sob pressão Alavanca e pinos: aço inoxidável Vedação: NBR Prensa-cabos Corpo: latão niquelado Inserto: PA Anel de vedação: elastômero especial
Tipo de proteção:	IP 68 NEMA 250, UL50E: 12, 4, 4X (bloqueado)
Testado pela VDE:	Certificado com inspeção do processo de fabricação: REG. VDE n.º:B437 Testado conforme UL: Número e arquivo UL:E75770
Faixa de temperatura:	-40°C a +100°C

Observação
As imagens e gráficos demonstradas não são reprodução fiel do produto, são meramente ilustrativos

Última atualização (14.05.2024)
©2024 Lapp Group - all rights reserved.
Gestão de Produtos http://lappbrasil.lappgroup.com
Você pode encontrar os dados técnicos atuais na folha de dados correspondente.
PN 0456 / 02_03.16

EPIC® ULTRA H-B 10 TS QB

Os preços são preços líquidos sem IVA e sobretaxas. Venda apenas para clientes empresariais.

Última atualização (14.05.2024)
©2024 Lapp Group - all rights reserved.
Gestão de Produtos http://lappbrasil.lappgroup.com
Você pode encontrar os dados técnicos atuais na folha de dados correspondente.
PN 0456 / 02_03.16

EPIC® ULTRA H-B 10 TS QB

Código do Produto	Descrição do artigo	Escala de aperto em mm	Ø mínimo acima do entrançado em mm	Peça/emb.
70250265	ULTRA H-B 10 TS QB 7-15 BRUSH	7.0 - 15.0	6	1
70250211	ULTRA H-B 10 TS QB 11-21	11 - 21	-	1
70250212	ULTRA H-B 10 TS QB 11-21 BRUSH	11 - 21	6	1
Carcaça H-B: tampa (entrada lateral, pinos para alavanca dupla)				
70250210	ULTRA H-B 10 TS QB 7-15	7.0 - 15.0	-	1

Última atualização (14.05.2024)
©2024 Lapp Group - all rights reserved.
Gestão de Produtos http://lappbrasil.lappgroup.com
Você pode encontrar os dados técnicos atuais na folha de dados correspondente.
PN 0456 / 02_03.16