# EPIC® H-A 3 TS

Carcaça de plástico ou de metal em design inovador

A carcaça de plástico robusta e compacta tem uma entrada de cabo lateral e é adequada para o uso na fabricação de máquinas e aparelhos.

## Info
Carcaça plástica leve e com resistência química
Tipo de proteção verificado de acordo com UL50E

Engenharia de máquinas e instalações

Resistência mecânica

Robusto

A prova d'água

## Vantagens
Housing in plastic or metal version for safe connections in the smallest possible space

## Âmbitos de aplicação
Construção de aparelhos e máquinas
Engenharia de controle
Laboratório eletrônico

## Características do produto
Tampa
Pinos para alavanca individual
Entrada lateral do cabo

Última atualização (24.04.2024)
©2024 Lapp Group - all rights reserved.
Gestão de Produtos http://lappbrasil.lappgroup.com
Você pode encontrar os dados técnicos atuais na folha de dados correspondente.
PN 0456 / 02_03.16

# EPIC® H-A 3 TS

Versões com/sem prensa-cabos

## Dados técnicos

| | |
|---|---|
| Classificação ETIM 5: | ETIM 5.0 Class-ID: EC000437<br>Descrição de Classe ETIM 5.0: Carcaça para conectores industriais |
| Classificação ETIM 6: | ID da classe ETIM 6.0: EC000437<br>Descrição da classe ETIM 6.0: Carcaça para conectores industriais |
| Material: | Termoplástico cinzento, alavanca preta: Aço galvanizado |
| Tipo de proteção: | IP 65 (bloqueado)<br>NEMA 250, UL50E: 12, 4 (bloqueado) |
| Testado pela VDE: | Certificado com inspeção do processo de fabricação: REG. VDE n.º:B437<br>Testado conforme UL:<br>Número e arquivo UL:E75770 |
| Faixa de temperatura: | -40°C a +100°C, temporário até +125°C |

## Observação

As imagens e gráficos demonstradas não são reprodução fiel do produto, são meramente ilustrativos
Os preços são preços líquidos sem IVA e sobretaxas. Venda apenas para clientes empresariais.


©2024 Lapp Group - all rights reserved.

# EPIC® H-A 3 TS

| Código do Produto | Descrição do artigo | M | PG | Material | Cor | Prensa-cabos | Área do clipe para fixação do cabo | Peça/emb. |
|---|---|---|---|---|---|---|---|---|
| 10427300 | H-A 3 Ts | - | 11 | Termoplástico | preto | - | - | 10 |
| 10427000 | H-A 3 Ts | - | 11 | Termoplástico | cinza | - | - | 10 |
| 10620600 | H-A 3 Ts | - | 11 | Termoplástico | preto | sim | 6.5 - 12 | 10 |
| 10427100 | H-A 3 Ts | - | 11 | Termoplástico | cinza | sim | 6.5 - 12 | 10 |
| 19427300 | H-A 3 MTSV 7-13 | 20 | - | Termoplástico | preto | - | - | 10 |
| 19427000 | H-A 3 MTSV 7-13 | 20 | - | Termoplástico | cinza | - | - | 10 |

Última atualização (24.04.2024)
©2024 Lapp Group - all rights reserved.
Gestão de Produtos http://lappbrasil.lappgroup.com
Você pode encontrar os dados técnicos atuais na folha de dados correspondente.
PN 0456 / 02_03.16

# EPIC® H-A 3 TS

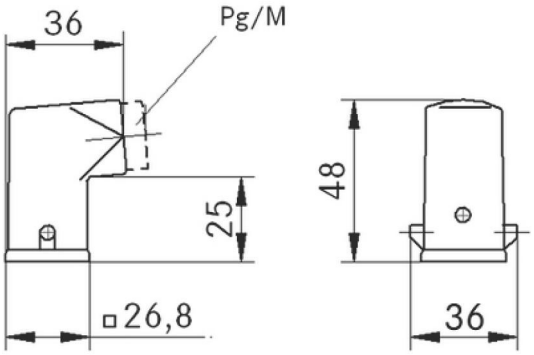


Última atualização (24.04.2024)
©2024 Lapp Group - all rights reserved.
Gestão de Produtos http://lappbrasil.lappgroup.com
Você pode encontrar os dados técnicos atuais na folha de dados correspondente.
PN 0456 / 02_03.16