EPIC® H-B 24 TBFH-LB

Carcaça de tipo H-B de padrão industrial.

A carcaça de metal robusta com alavanca longitudinal e uma entrada de cabo direta é ideal para a utilização na indústria de plástico e para aplicações na engenharia mecânica e industrial.

Info

Mais espaço interior para a fiação
Versão com fecho simples para um simples travamento e destravamento simples.
Tipo de proteção verificado de acordo com UL50E

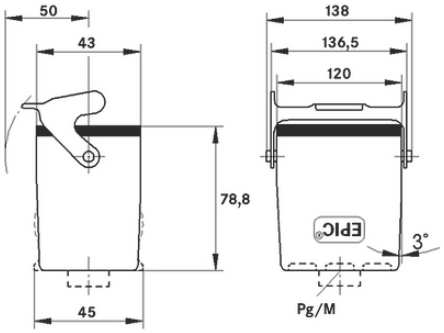

Componentes de automação complementares da LAPP

Engenharia de máquinas e instalações

Resistência mecânica

Robusto

A prova d'água

Vantagens

Fixação segura com 4 parafusos
Suportes intermediários conectados para fácil montagem da junção com rosca

Âmbitos de aplicação

Engenharia industrial
Tecnologia de luz e som
Indústria de plásticos

Última atualização (14.05.2024)
©2024 Lapp Group - all rights reserved.
Gestão de Produtos http://lappbrasil.lappgroup.com
Você pode encontrar os dados técnicos atuais na folha de dados correspondente.
PN 0456 / 02_03.16

EPIC® H-B 24 TBFH-LB

Características do produto
Capa do acoplamento, tipo alto
1 alavanca individual
Entrada para cabo reta
Versões com/sem colar

Dados técnicos

Classificação ETIM 5:	ETIM 5.0 Class-ID: EC000437 Descrição de Classe ETIM 5.0: Carcaça para conectores industriais
Classificação ETIM 6:	ID da classe ETIM 6.0: EC000437 Descrição da classe ETIM 6.0: Carcaça para conectores industriais
Material:	Carcaça: liga de alumínio com pintura eletrostática a pó, cinza Alavanca: aço galvanizado Vedação: NBR
Tipo de proteção:	IP 65 (bloqueado) NEMA 250, UL50E: 12 (bloqueado)
Testado pela VDE:	Certificado com inspeção do processo de fabricação: REG. VDE n.º:B437 Testado conforme UL: Número e arquivo UL:E75770
Faixa de temperatura:	-40°C a +100°C, temporário até +125°C

Observação
As imagens e gráficos demonstradas não são reprodução fiel do produto, são meramente ilustrativos
Os preços são preços líquidos sem IVA e sobretaxas. Venda apenas para clientes empresariais.

©2024 Lapp Group - all rights reserved.

EPIC® H-B 24 TBFH-LB

Código do Produto	Descrição do artigo	M	PG	Colar	Peça/emb.
Carcaça H-B: capa do acoplamento (1 entrada reta, alavanca individual, tipo alto)					
70142400	H-B 24 TBFH-LB 21	-	21	sim	5
79142400	H-B 24 TBFH-LB M25	25	-	-	5
79142600	H-B 24 TBFH-LB M32	32	-	-	5

©2024 Lapp Group - all rights reserved.